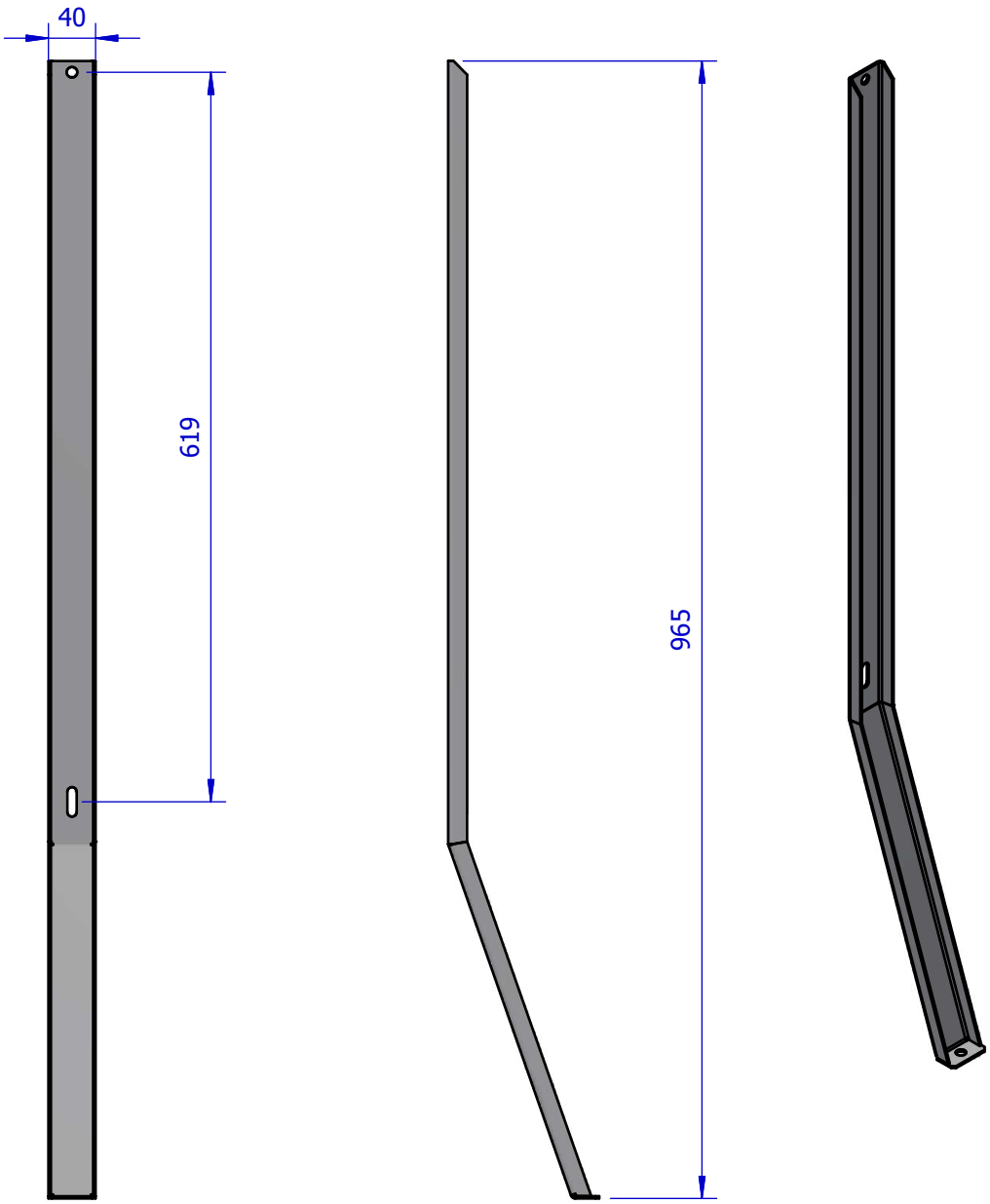

Note di disegno	Tabella revisioni			Autore del disegno	Data
	Autore	Data	Revisione	MS	28/12/2009
				Materiale	Peso netto
Tolleranze generali a norma UNI EN 22768-2 K				Acciaio al carbonio	1,02 kg
	Rugosità R_a (µm)			Trattamento	Scala / Formato
	3.2				A4
	Committente			Descrizione	Foglio
					1 / 1
				Codice del disegno	

Scostamenti per smussi e raccordi (considerata H)

Da	0	3	6
Fino a	3	6	-
Tolleranza	± 0.2	± 0.5	± 1

Scostamenti per dimensioni lineari

Da	0	6	30	120	400	1000	2000
Fino a	6	30	120	400	1000	2000	4000
Tolleranza	± 0.1	± 0.2	± 0.3	± 0.5	± 0.8	± 1.2	± 2

Scostamenti per dim. angolari (considerata L del lato più corto)

Da	0	10	50	120	400
Fino a	10	50	120	400	-
Tolleranza	± 1°	± 0°30'	± 0°20'	± 0°10'	± 0°05'

Tolleranza generale applicata sulle filettature
Vite 6g - Madrevite 6H

Quarti beekeeping

Tutti i diritti su questo disegno sono di proprietà della ditta Quarti Srl. Pertanto l'uso e la riproduzione non autorizzati di tutte le sue parti, sono perseguibili a norma di legge.