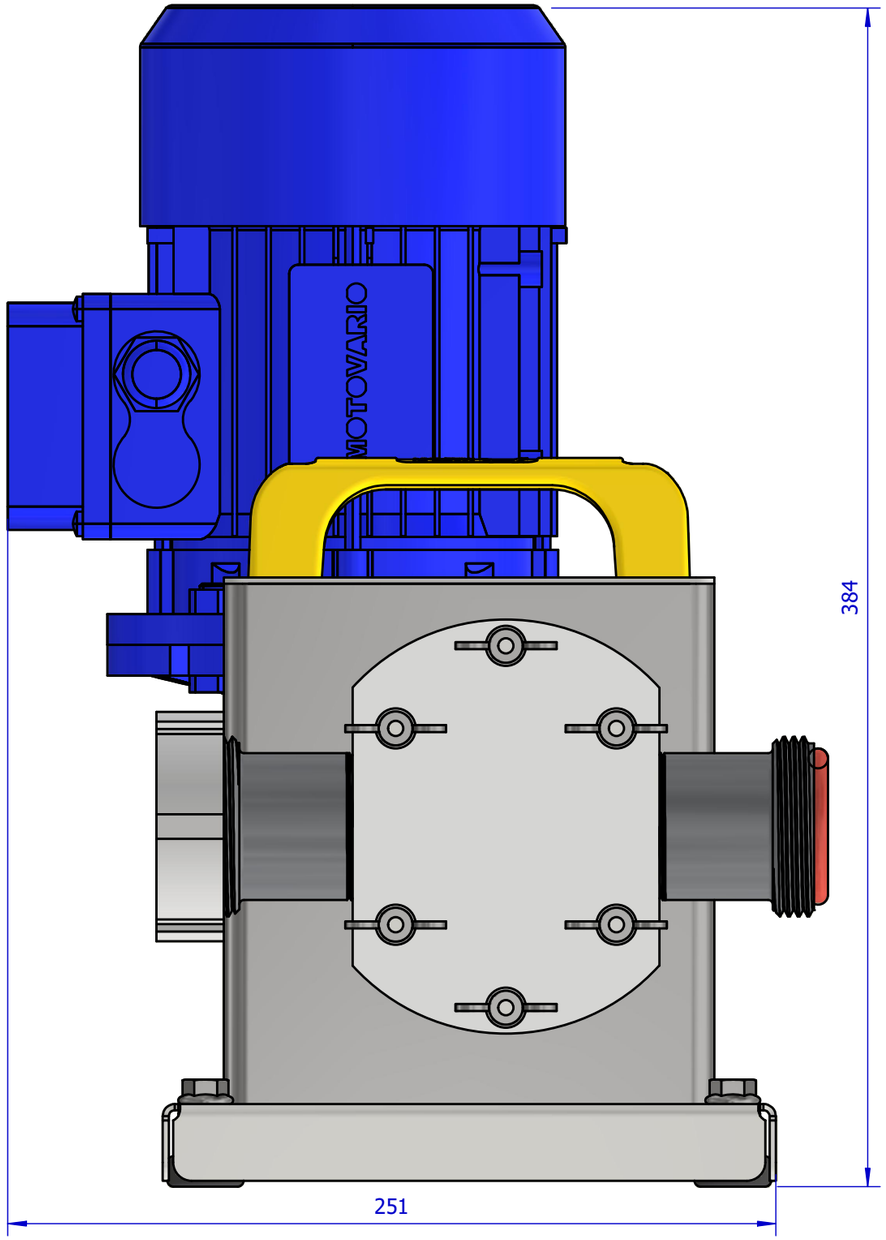

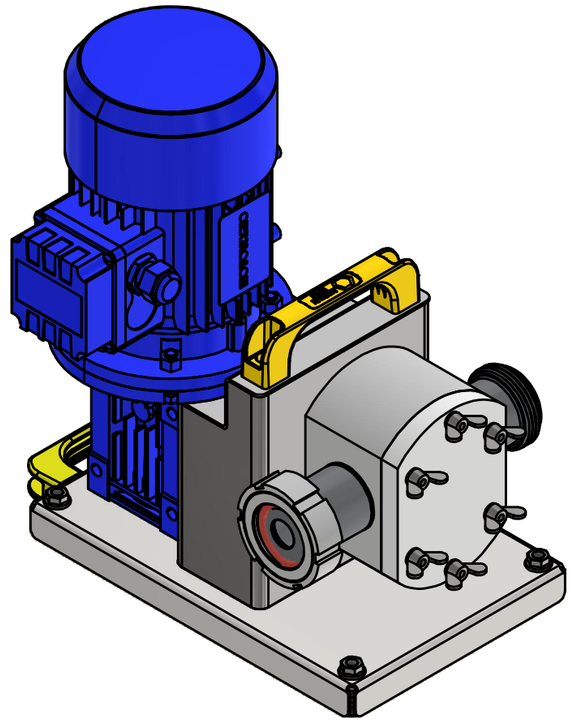

P45 - POMPA per miele ad ingranaggi Quarti Italy

Corpo pompa a ingranaggi
Capacità di circa 350 kg di miele/ora (a seconda della viscosità del miele).
Relaizzata sulla testata del Dosatore elettrico Quarti Italy
Testa della pompa facile da pulire
230V/Hz 0.55Kw
Di serie la pompa viene consegnata pre-equipaggiata con R126 - ATTACCO DA Ø 40 CAMLOCK INOX
La testata e gli ingranaggi sono prodotti in plastica per uso alimentare. La base in acciaio inossidabile.
Si consiglia di utilizzare un tubo di max. 5 Mt in mandata e max. 2,5 Mt in H.

Note di disegno

Tolleranze generali a norma UNI EN 22768-2 K

Scostamenti per smussi e raccordi (considerata H)

Da	0	3	6
Fino a	3	6	-
Tolleranza	± 0.2	± 0.5	± 1

Scostamenti per dimensioni lineari

Da	0	6	30	120	400	1000	2000
Fino a	6	30	120	400	1000	2000	4000
Tolleranza	± 0.1	± 0.2	± 0.3	± 0.5	± 0.8	± 1.2	± 2

Scostamenti per dim. angolari (considerata L del lato più corto)

Da	0	10	50	120	400
Fino a	10	50	120	400	-
Tolleranza	± 1°	± 0°30'	± 0°20'	± 0°10'	± 0°05'

Tolleranza generale applicata sulle filettature
Vite 6g - Madrevite 6H

Tabella revisioni

Autore	Data	Revisione

Autore del disegno: Giuseppe
Data: 05/02/2022
Materiale:
Peso netto: XXXXXXXXXXkg
Rugosità R_a (µm): 3.2
Trattamento:
Scala:
Formato: A3
Committente: Quarti beekeeping
Descrizione:
Foglio: 1 / 1
Codice del disegno: Pompa miele Quarti 01

Tutti i diritti su questo disegno sono di proprietà della ditta Quarti Srl. Pertanto l'uso e la riproduzione non autorizzati di tutte le sue parti, sono perseguibili a norma di legge.