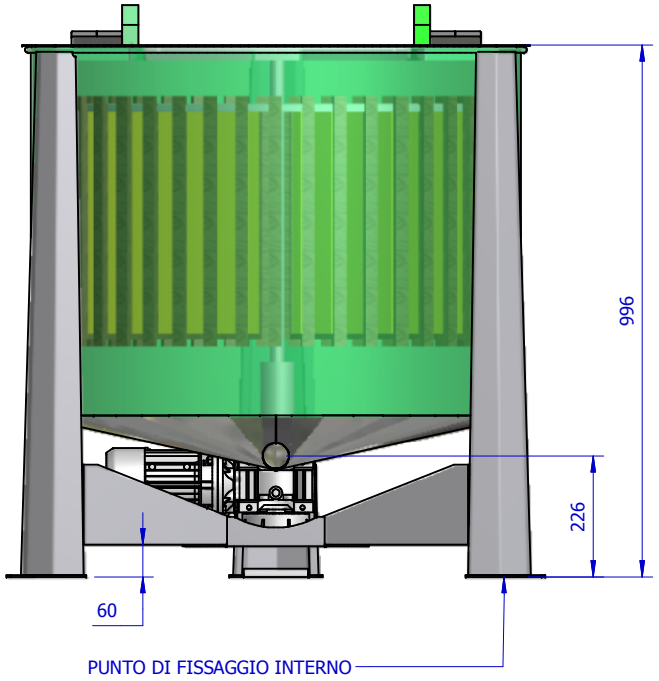

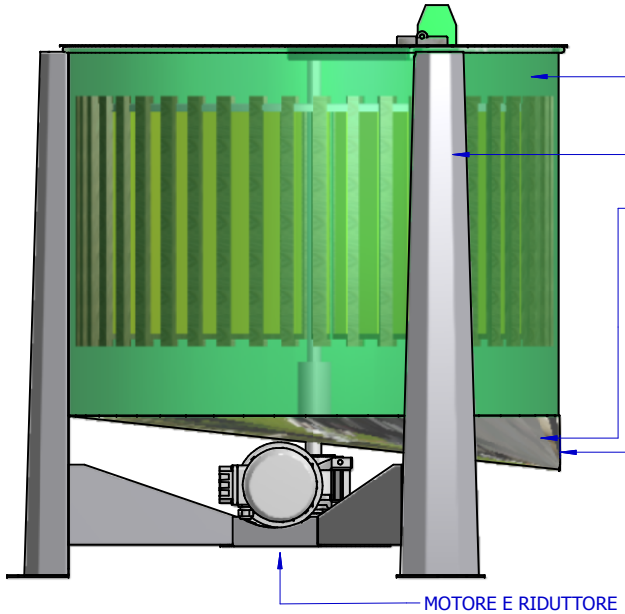

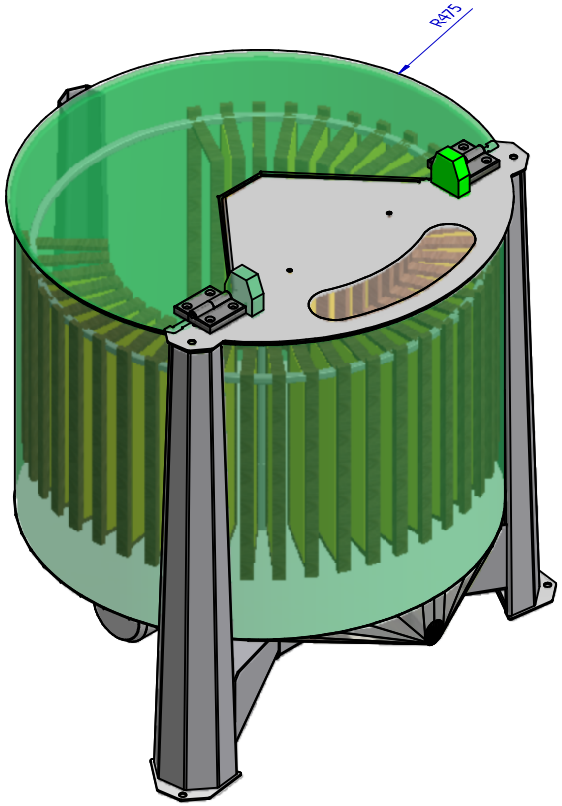

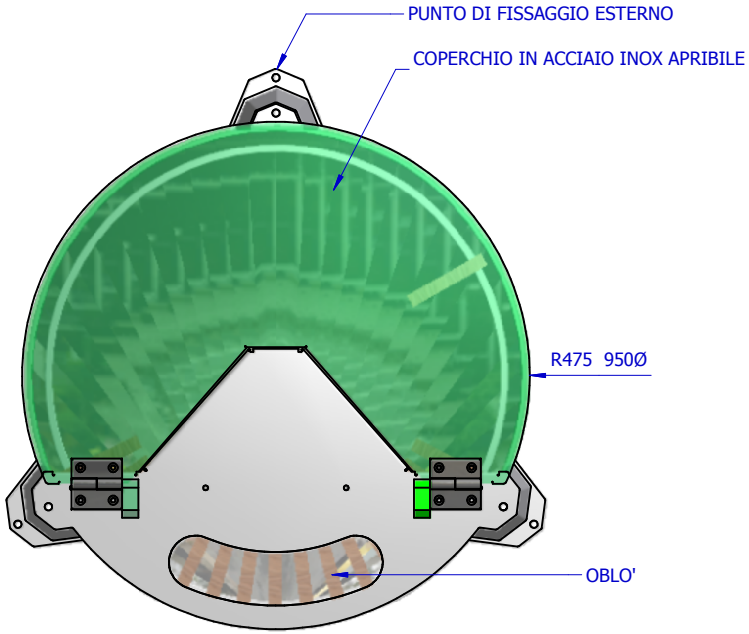

GESTIONE ELETTRONICA DELLA SMELATURA
IMPOSTAZIONE CICLI CON AUTOAPPRENDIMENTO
LUCE INTERNA A LED
OBBLO' IN POLICARBONATO
COPERCHIO APRIBILE INOX
APERTURA A 230°
SCARICO DEL MIELE TOTALE FRONTALE
POSSIBILITA' DI ATTACCO POMPA DIRETTO ALLO SCARICO
DESIGNE COPERTO DA DEPOSITO

230 VOLT 0,75 Kw

Note di disegno

Tolleranze generali a norma UNI EN 22768-2 K

Scostamenti per smussi e raccordi (considerata H)

Da	0	3	6
Fino a	3	6	-
Tolleranza	± 0.2	± 0.5	± 1

Scostamenti per dimensioni lineari

Da	0	6	30	120	400	1000	2000
Fino a	6	30	120	400	1000	2000	4000
Tolleranza	± 0.1	± 0.2	± 0.3	± 0.5	± 0.8	± 1.2	± 2

Scostamenti per dim. angolari (considerata L del lato più corto)

Da	0	10	50	120	400
Fino a	10	50	120	400	-
Tolleranza	± 1°	± 0°30'	± 0°20'	± 0°10'	± 0°05'

Tolleranza generale applicata sulle filettature
Vite 6g - Madrevite 6H

Tabella revisioni

Autore	Data	Revisione

Rugosità R_a (µm)

Committente

Quarti beekeeping

Autore del disegno	Notebook
Data	22/04/2012
Materiale	
Peso netto	N/A
Trattamento	
Scala	
Formato	A3
Descrizione	smel 45 Favi seri 2013
Foglio	1 / 1
Codice del disegno	S17I serieSTF45

Tutti i diritti su questo disegno sono di proprietà della ditta Quarti Srl. Pertanto l'uso e la riproduzione non autorizzati di tutte le sue parti, sono perseguibili a norma di legge.